SZCZEGÓŁ KONSTRUKCYJNY – A

PRZEKRÓJ Z KRAWĘŻNIKIEM I CHODNIKIEM

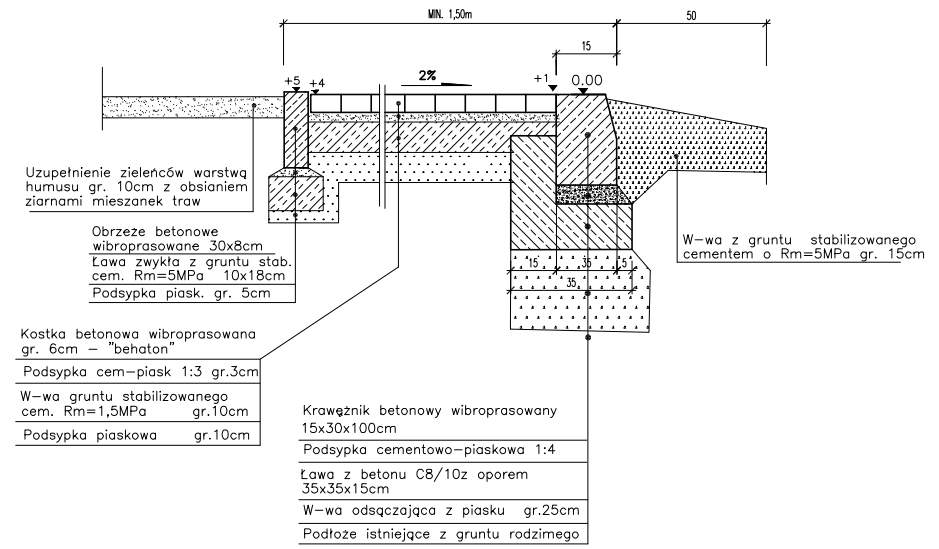

SZCZEGÓŁ KONSTRUKCYJNY – B

PRZEKRÓJ Z CHODNIKIEM

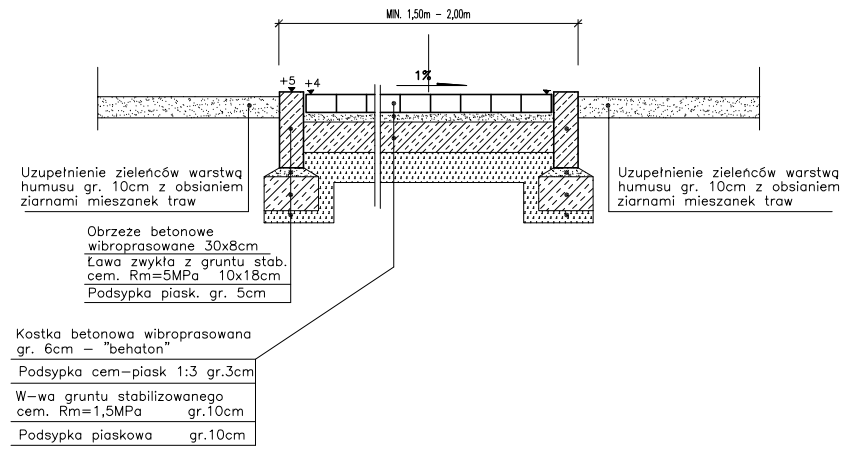

SZCZEGÓŁ KONSTRUKCYJNY – C

PRZEKRÓJ Z KRAWĘŻNIKIEM

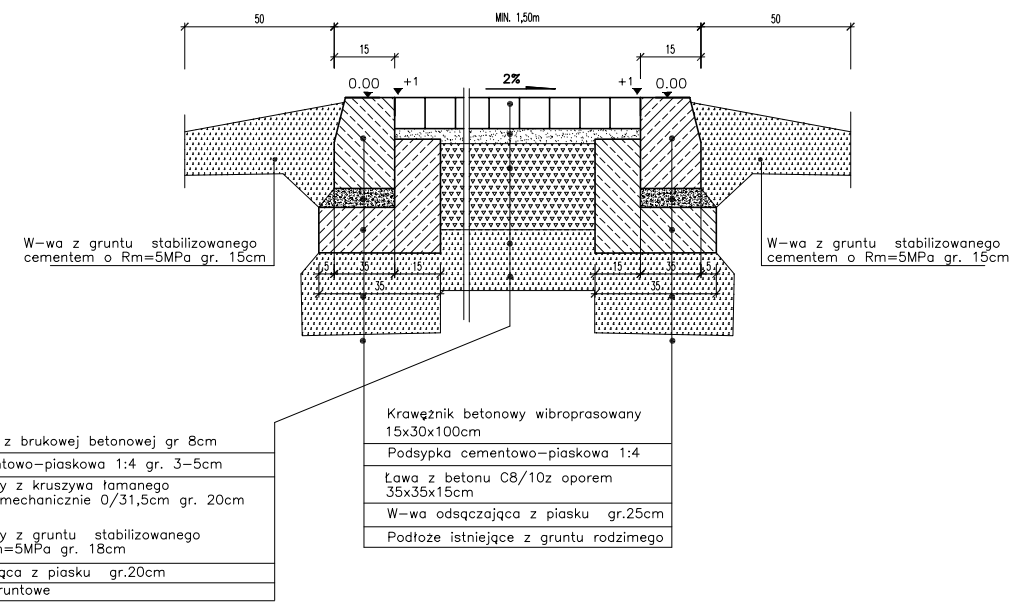

SZCZEGÓŁ KONSTRUKCYJNY – D
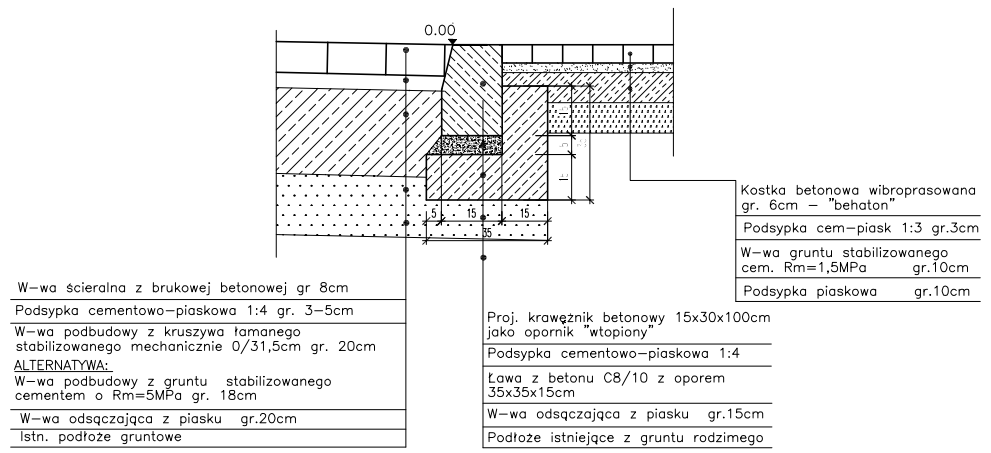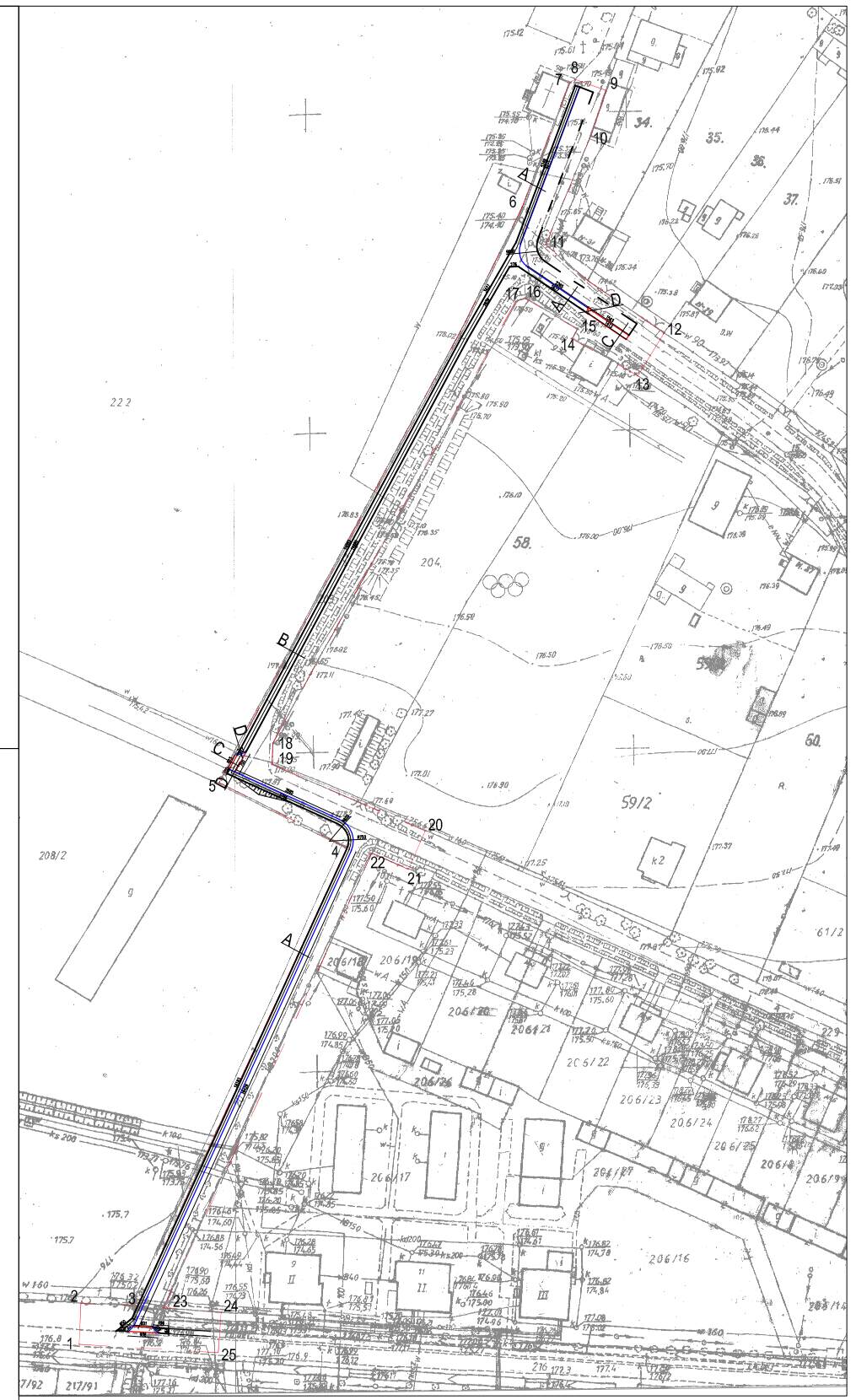
PRZEKRÓJ Z KRAWĘŻNIKIEM "WTOPIONYM" I CHODNIKIEM