STUDZIENKA ODWADNIAJĄCA 1/25

SO-1

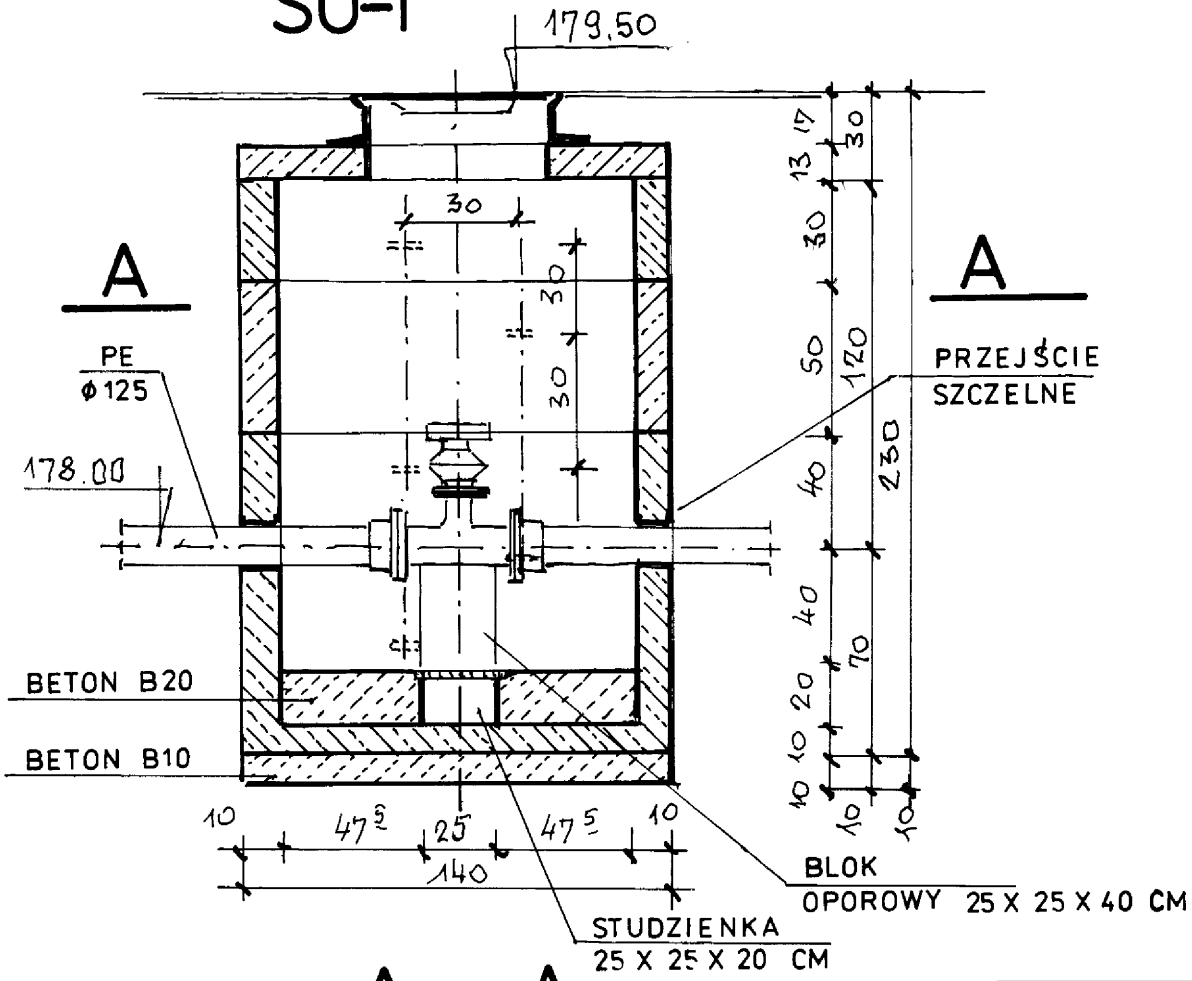

A — A

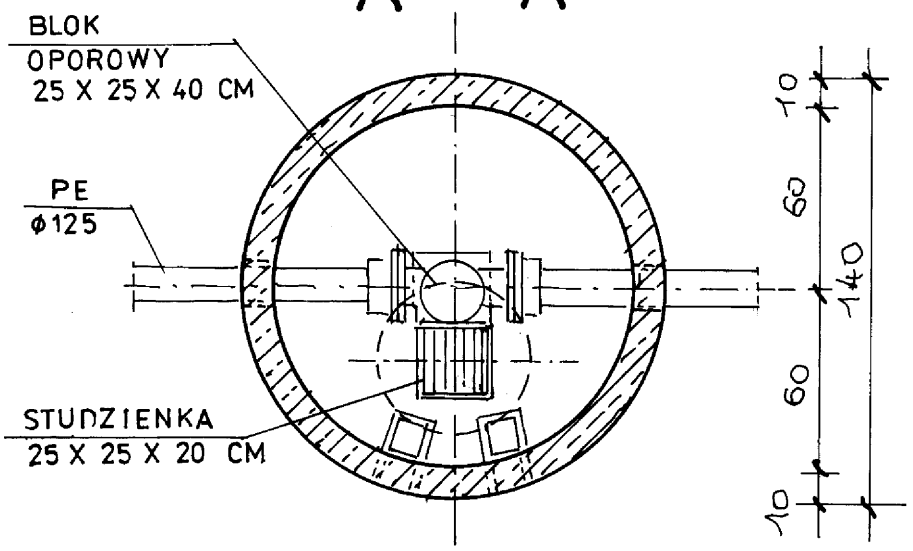

Biuro Projektów Systemów Wodno-Ściekowych "EKOSAN" ul. Dulęby 2A 20-326 Lublin tel. (81) 441-88-20				
INWESTOR	GMINA OROŃSKO			
OBIEKT	BUDOWA KANALIZACJI SANITARNEJ W M. OROŃSKO, GM. OROŃSKO STUDZIENKA ODWADNIAJĄCA SO-2			
FUNKCJA	NAZWISKO - UPR. - SPEC.	DATA	PODPIS	SKALA 1:25
PROJEKTANT	mgr inż. J. Wiśniewski upr. bud. nr 13/64 spec. konstrukcyjno-inżynierska	08 - 2010r.		
ASYSTENT	techn. E. Powol upr. bud. nr 1125/Lb/80 spec. konstrukcyjno-budowlana	08 - 2010r.		NR ZLEC. 339/08/08
WERYFIKATOR	mgr inż. E. Dobrowolski upr. bud. nr 1232/Lb/72 spec. konstrukcyjno-inżynierska	08 - 2010r.		RYS. 5