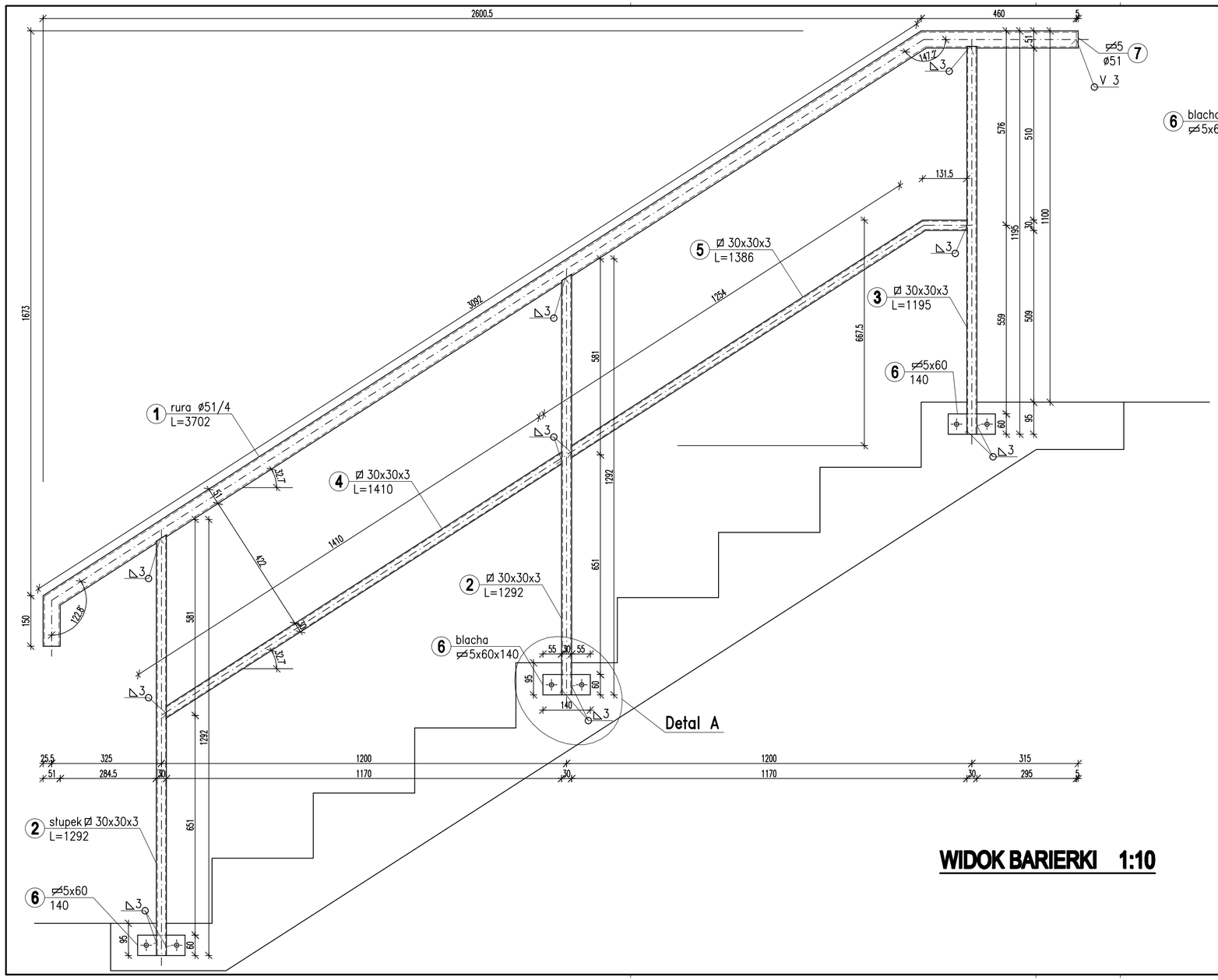

WIDOK BARIERKI 1:10

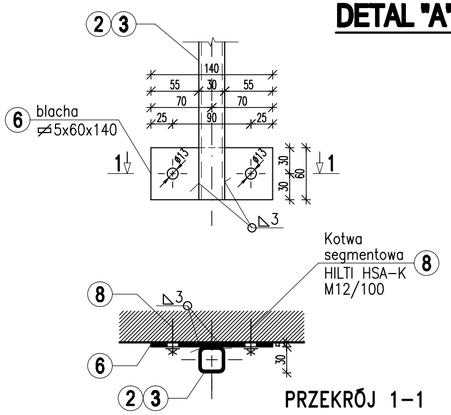

PRZEKRÓJ 1–1

DETAL "A" 1:5

UWAGI:

1. SPOINY WYKONYWAĆ NA CAŁEJ DŁUGOŚCI PRZYLEGANIA ELEMENTÓW
2. PRZYGOTOWANIE BRZEGÓW ELEMENTÓW DO SPAWANIA WG. ZALECEŃ TECHNOLOGA
3. STAL NIEOZNACZONA PRZYJĄĆ St3S
4. PRZYGOTOWANIE KONSTRUKCJI DO CYNKOWANIA WG. ZALECEŃ CYNKOWNI

Stal:	Zabezp. antykorozyjne:	Elektrody:
St3S	cynkowanie ogniowe	wg. zaleceń technologa ER146

ZESTAWIENIE STALI PROFILOWEJ

POZ.	PROFIL	DŁUGOŚĆ [m]	ILOŚĆ [szt.] W 1 EL.	ILOŚĆ [szt.] ELEMENTY	ILOŚĆ [szt.] CAŁK.	CIĘŻAR JEDN. [kg/m]	CIĘŻAR 1 SZTUKA [kg]	CIĘŻAR CAŁK. [kg]
1	rura 51/4	3,702	1	2	2	4,64	17,18	34,35
2	rura kw. 30x30x3	1,292	2	2	4	2,36	3,05	12,20
3	rura kw. 30x30x3	1,195	1	2	2	2,36	2,82	5,64
4	rura kw. 30x30x3	1,410	1	2	2	2,36	3,33	6,66
5	rura kw. 30x30x3	1,386	1	2	2	2,36	3,27	6,54
6	bl. 5x60	0,140	3	2	6	2,36	0,33	1,98
7	bl. 5x51	0,051	1	2	2	2,00	0,10	0,20
8	kotwa HILTI HSA-K M12/100	-	6	2	12			
							Ciężar całkowity [kg]	67,57
							Dodatek na spoiny 1,8% [kg]	1,22
							Ogółem [kg]	68,79

±0,00 = 180,20m npm

UWAGA: Rysunek opracowano według warunków technologicznych firmy BIO–TECH

Zmiany:	Opis	Data	Nazwisko	Podpis

Obiekt:
OCZYSZCZALNIA ŚCIEKÓW
W M. OROŃSKO
Branża: ARCHITEKTURA+KONSTRUKCJA

Indeks	Data	Rys. Nr	R00
00	21.12.2007	P07.120/07	
Faza: PB-W	Skala: 1:5 1:10	AK54.00	

Rysunek:
BARIERKA OCHRONNA
DLA SCHODÓW NA NASYP
PRZY REAKTORZE

	Imię i Nazwisko	Nr uprawnień	Podpis
Projektował:	mgr inż. Jerzy Wiśniewski	13/64	
Opracował:	Dariusz Kondro, Karol Olejarczyk		
Sprawdził:	mgr inż. Edward Dobrowolski	1232/Lb/72	

BIURO PROJEKTÓW SYSTEMÓW WODNO-ŚCIEKOWYCH
EKOSAN
ul. Dobrej 2a, 20-326 LUBLIN