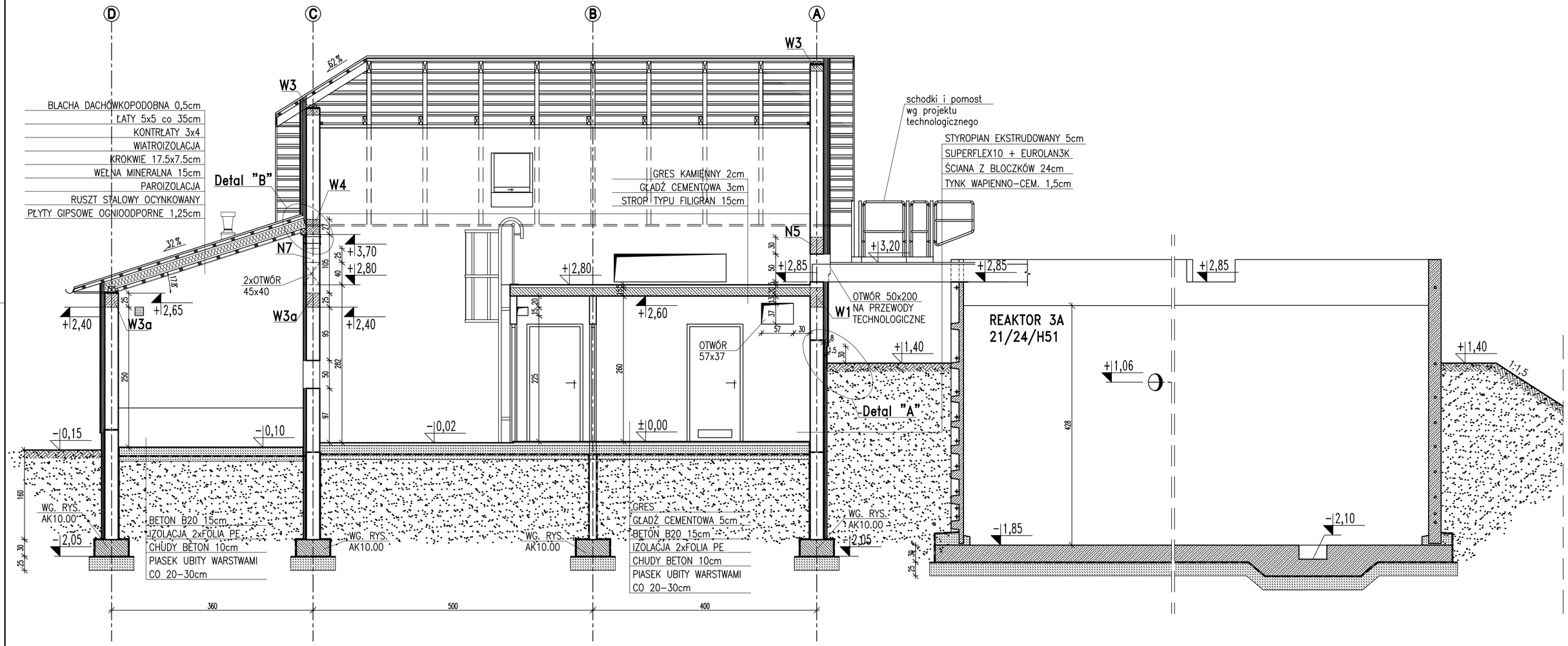

PRZEKRÓJ I-I 1:50

UWAGI:

1. ROZPATRYWAĆ ŁĄCZNIE Z PROJEKTAMI BRANŻOWYMI
2. POSADOWIENIE BUDYNKU WG RYS. AK10.00
3. ŚCIANY FUNDAMENTOWE WG RYS. AK10.00

±0,00 = 180,20m npm

UWAGA: Wymiary podano w cm

UWAGA: Rysunek opracowano według warunków technologicznych firmy BIO-TECH

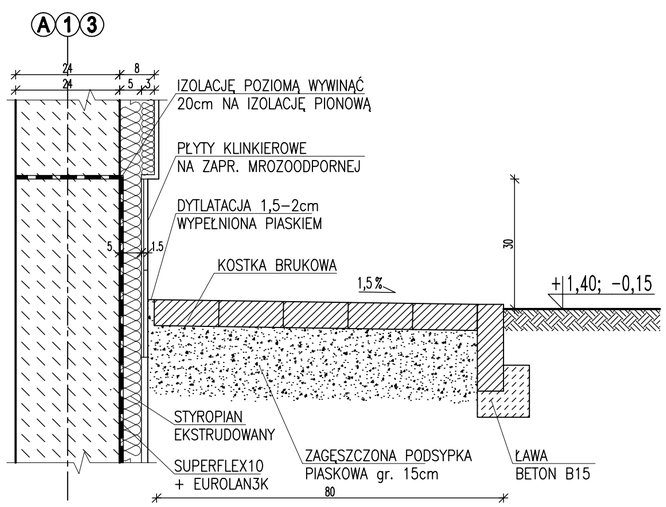

Detal "A" 1:10

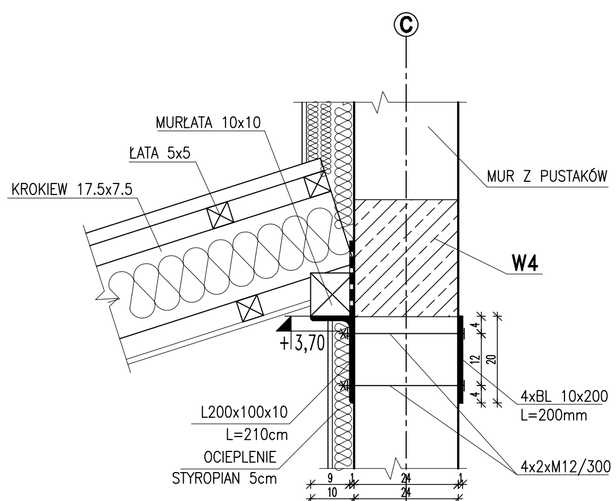

Detal "B" 1:10

Zmiany:	Opis	Data	Nazwisko	Podpis

Obiekt: OCZYSZCZALNIA ŚCIEKÓW W M. OROŃSKO	Indeks 00	Data 21.12.2007	Rys. Nr R00 P07.120/07
Branża: ARCHITEKTURA+KONSTRUKCJA	Faza PB-W	Skala 1:10 1:50	AK20.00

Rysunek:		Imię i Nazwisko	Nr uprawnień
BUDYNEK TECHNICZNY PRZEKRÓJ I-I DETAL "A", DETAL "B"	Projektował:	mgr inż. Jerzy Wiśniewski	13/64
	Opracował:	Dariusz Kondro, Karol Olejarczyk	
	Sprawdził:	mgr inż. Edward Dobrowolski	1232/Lb/72

BIURO PROJEKTÓW EKOSAN
ul. Dobiby 24, 20-320 LUBLIN