Przekrój 4-4 1:25

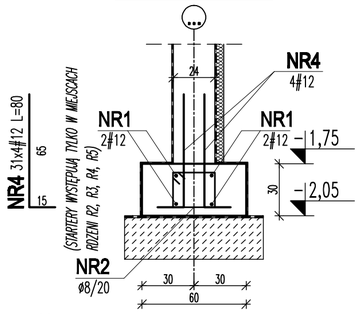

Uwaga:
Położenie starterów (pręt NR4) skoordynować z położeniem kanałów w bloczkach konstrukcyjnych ścian

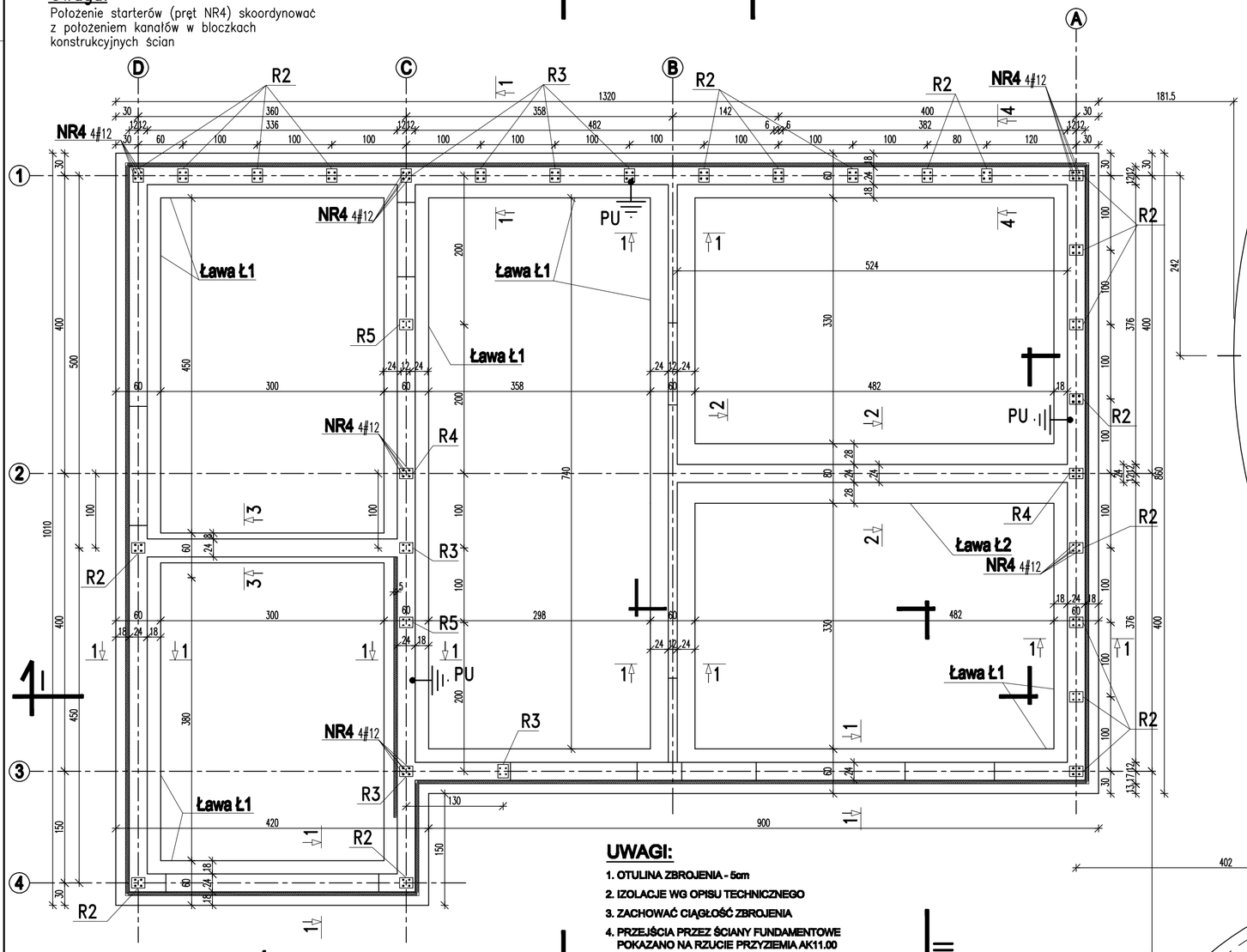

RZUT FUNDAMENTÓW 1:50

Ława Ł2

Przekrój 2-2 1:25
L=5,80mb

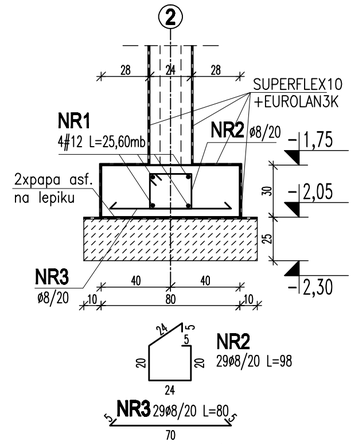

Ława Ł1

Przekrój 1-1 1:25
L=60,60mb

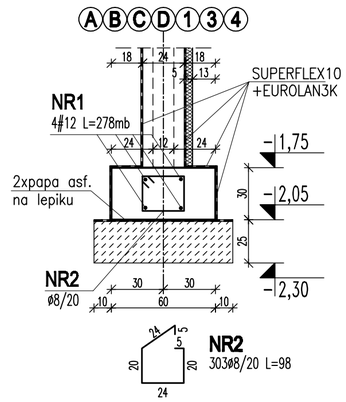

 # Stal A-III
ø Stal A-0
Beton C20/25
Beton podkładowy C8/10

REAKTOR
21/24/H51
Średnica wewn. = 15,21÷15,38m
Wysokość = 5,10m
TYP 21/24/H51

+3,25
-1,85

ZBIORNIK OSADU
Średnica wewn.=6,0m
Wysokość=3,30m

-1,85

WYKAZ STALI ZBROJENIOWEJ

NR PRĘTA	ŚREDNICA A0	ŚREDNICA AIII	Całkowita ilość	DŁUG. [m]	DŁUGOŚĆ ŁĄCZNA WG ŚREDNIC A0: 8	A0: 6	A0: 16	AIII: 12	AIII: 10	AIII: 8
ŁAWY										
Ława Ł1										
1		12	1	278,00				278,0		
2	8		303	0,98	296,9					
Ława Ł2										
1		12	1	25,60				25,6		
2	8		29	0,98	28,4					
3	8		29	0,80	23,2					
Ława Ł3										
1		12	8	4,30				34,4		
5		10	34	0,80					27,2	
8	8		34	1,32	44,9					
STARTERY										
4		12	124	0,80				99,2		
DŁUGOŚĆ ŁĄCZNA				[m]	393,44			437,2	27,2	
MASA 1 mb				[kg]	0,395			0,888	0,617	
MASA CAŁKOWITA				[kg]	155			388	17	
RAZEM WG KLASY				[kg]	155			405		
OGÓŁEM				[kg]	560					

±0,00 = 180,20m npm

UWAGA: Wymiary podano w cm
UWAGA: Rysunek opracowano według warunków technologicznych firmy BIO–TECH

UWAGI:

1. OTULINA ZBROJENIA - 5cm
2. IZOLACJE WG OPISU TECHNICZNEGO
3. ZACHOWAĆ CIĄGŁOŚĆ ZBROJENIA
4. PRZEJŚCIA PRZEZ ŚCIANY FUNDAMENTOWE POKAZANO NA RZUCIE PRZYZIEMIA AK11.00
5. ROZPATRYWAĆ ŁĄCZNIE Z PROJEKTAMI BRANŻOWYMI
6. INSTALACJE PODPOSADZKOWE WG PROJ. TECHNOLOGICZNEGO, PROJ. INSTALACJI WEWNĘTRZNYCH ELEKTRYCZNYCH I PROJ. INSTALACJI SANITARNYCH WEWNĘTRZNYCH
7. PRZED BETONOWANIEM ŁAW USTAWIĆ ZBROJENIA ŁĄCZNIKOWE (PRĘT NR4, NR5) ORAZ WKŁADKI UZIEMIAJĄCE (PU)
8. WKŁADKI UZIEMIAJĄCE (PU) WYKONAĆ WG DETALU - RYS. AK50.00
9. ZESTAWIENIE RDZENI NA RYS. AK11.00

Zmiany:	Opis	Data	Nazwisko	Podpis

Obiekt:
OCZYSZCZALNIA ŚCIEKÓW
W M. OROŃSKO
Branża: ARCHITEKTURA+KONSTRUKCJA

Indeks	Data	Rys. Nr
00	21.12.2007	R00 P07.120/07
Faza: PB-W	Skala: 1:25 1:50	AK10.00

Rysunek:
BUDYNEK TECHNICZNY
RZUT FUNDAMENTÓW

	Imię i Nazwisko	Nr uprawnień
Projektował:	mgr inż. Jerzy Wiśniewski	13/64
Opracował:	Dariusz Kondro, Karol Olejarczyk	
Sprawdził:	mgr inż. Edward Dobrowolski	1232/Lb/72

BIURO PROJEKTÓW SYSTEMÓW WODNO-ŚCIEKOWYCH
e-KOSAN
ul. Dolny Zn. 20–326 LUBLIN