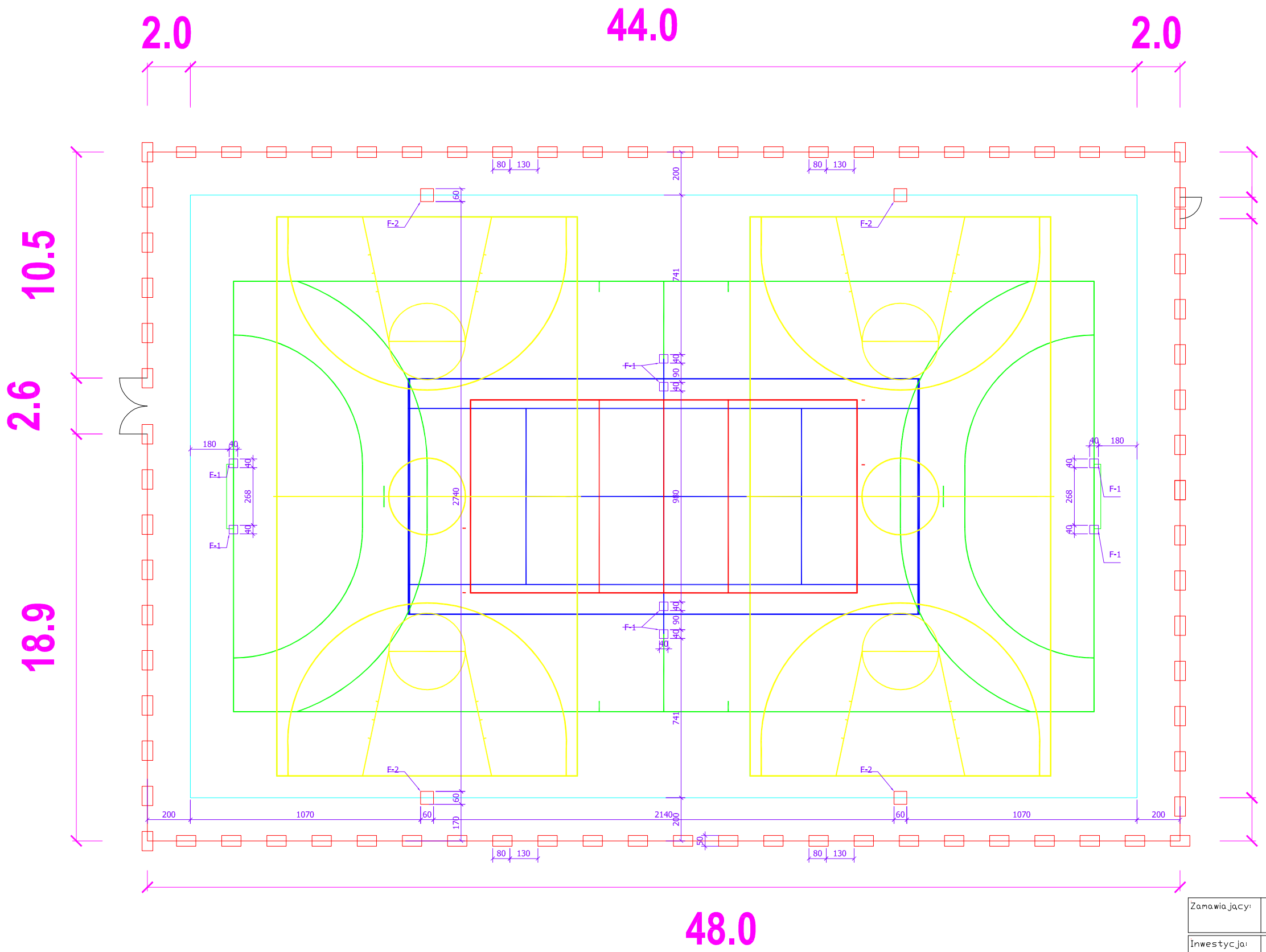

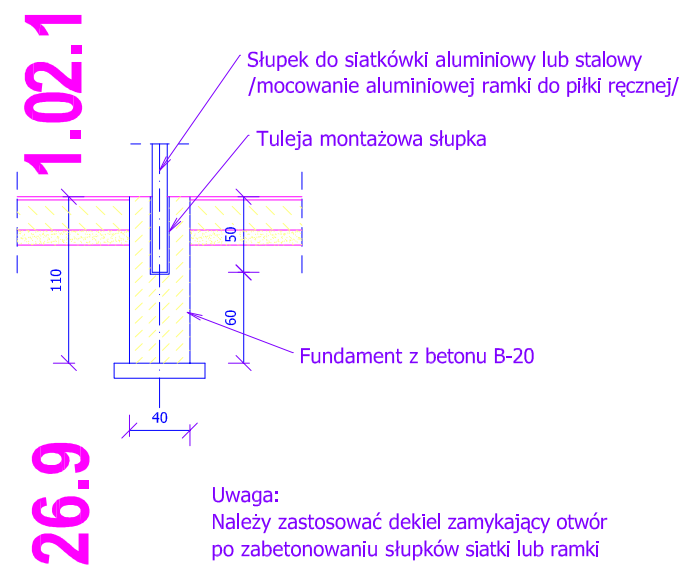

Uwaga:
Należy zastosować dekiel zamykający otwór
po zabetonowaniu słupków siatki lub ramki

FUNDAMENT F-2 /POD KONSTRUKCJĘ KOSZA/
SKALA 1:50

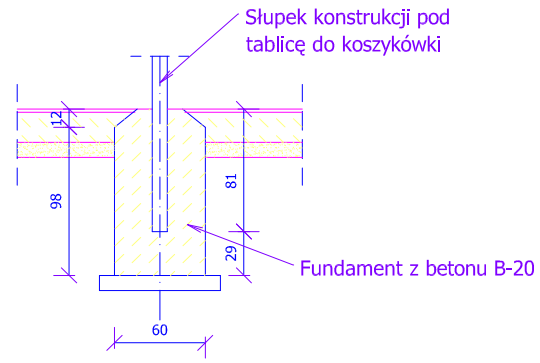

Uwaga:
Głębokość zabetonowania słupa
w zależności od zaleceń producenta
podstawy tablicy do koszykówki

Uwaga:
Fundamenty pod piłkochron i ogrodzenie
wykonać wg rysunków i opisu.
W narożnikach wykonać przęsła o nietypowej
długości 260, 240, 180, 152 i 120cm

Zamawiający:	GMINA MIASTO SOCHACZEW 96-500 Sochaczew, ul. 1 Maja 16
Inwestycja:	Sochaczew Szkoła Podstawowa nr 2 dz. nr ewid. 2101
Przedmiot rysunku:	**Fundamenty**

Funkcja	Tytuł, imię i nazwisko	Nr uprawn.	Podpis		
				Branża: Drogowa	
Gen. projektant:	mgr inż. Marek Romanowski	UAN-II-K-8386/80/86		Faza: Projekt Budowlany	
Projektował:				Nr rysunku: 6	Rewizja:
Wykonał:					
Wszelkie prawa autorskie zastrzeżone				Data: kwiecień 2008 r.	Skala: 1:200